AV-2

Made in Turkey

3 Faz - Phase / 2 Kutup - Poles / 220-240 V / 50 Hz

Elektriksel Özellikler / Electrical Features

Faz / Phase	Devir / Rpm	Frekans / Frequency (Hz)	Giriş Voltajı / Input Voltage	Giriş Gücü / Input Power	Giriş Akımı / Input Current	Güç Faktörü / Power Factor
3	3000	50	220-240 V	22 W	0,12	80 %

Teknik Özellikler / Technical Features

Santrifüj Kuvveti / Centrifugal Force (Kg/F)	22 Kg/F (0,21 kN)
Statik Moment / Statical Moment (Kg*mm)	2,1 Kgmm
Gres Tipi / Type of Grease	-
Ömür Boyu Gres / Grease for Life	Evet / Yes
Montaj Cıvatası / Mounting Bolt	M6*M8
Kablo Rakoru / Cable Gland	PG 9
Ağırlık / Weight (Kg)	1,88
Gövde Tipi / Frame Size	-

Rulmanlar / Bearings

Rulman Tipi / Bearing Type	608 2Z

Çizim Drawing — Gövde Ölçüleri - Overall Dimensions (mm)

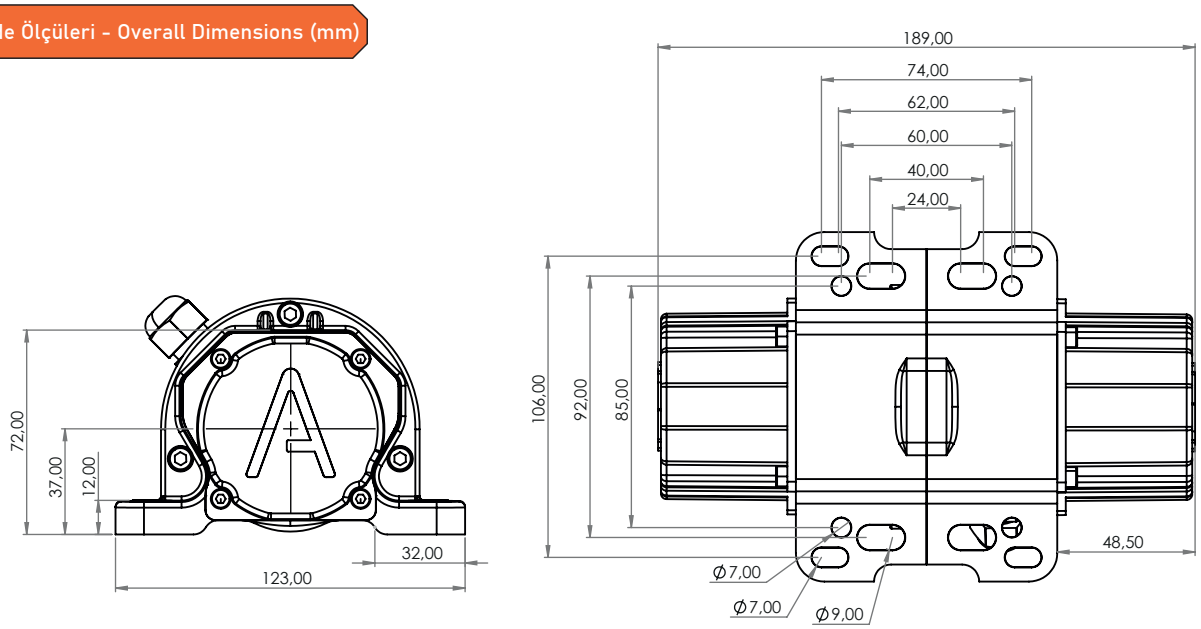



ATEX II 2D Ex tb IIIC T120°C Db,IP66
T.amb -20/+50°C